鳳凰旗争奪三重県中学校剣道優勝大会
令和3年6月13日（日）
ゆめドームうえの
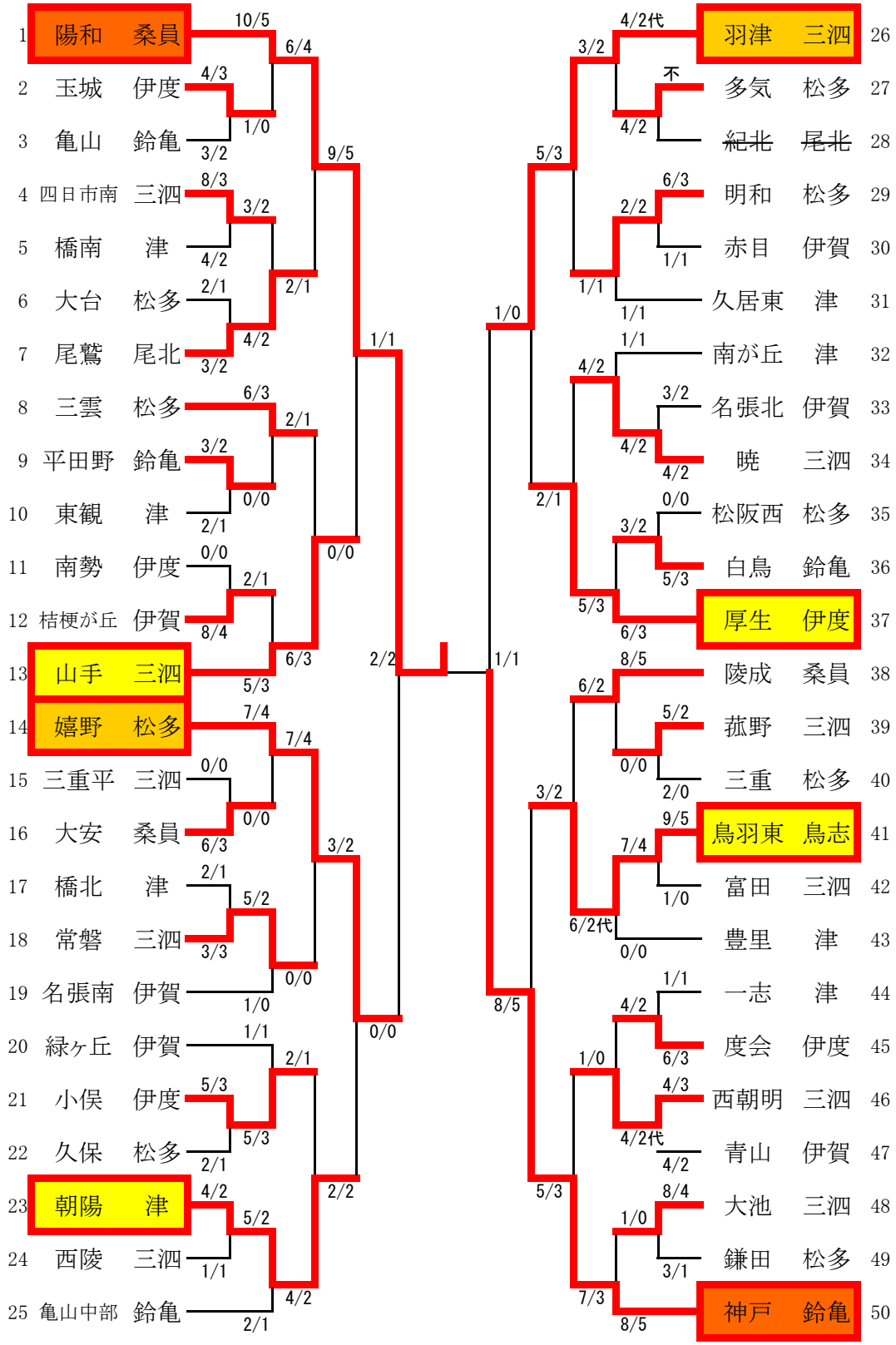
男子団体